Roto Frank SA

Tecnología para ventanas y puertas

CAMPUS NT QR

División Roto FTT

Definición códigos QR

Información básica del herraje NT

Información especial del herraje NT

Información técnica herraje NT

Información Marketing herraje NT

Roto Frank SA

Método de **Venta**na **Eficiente**

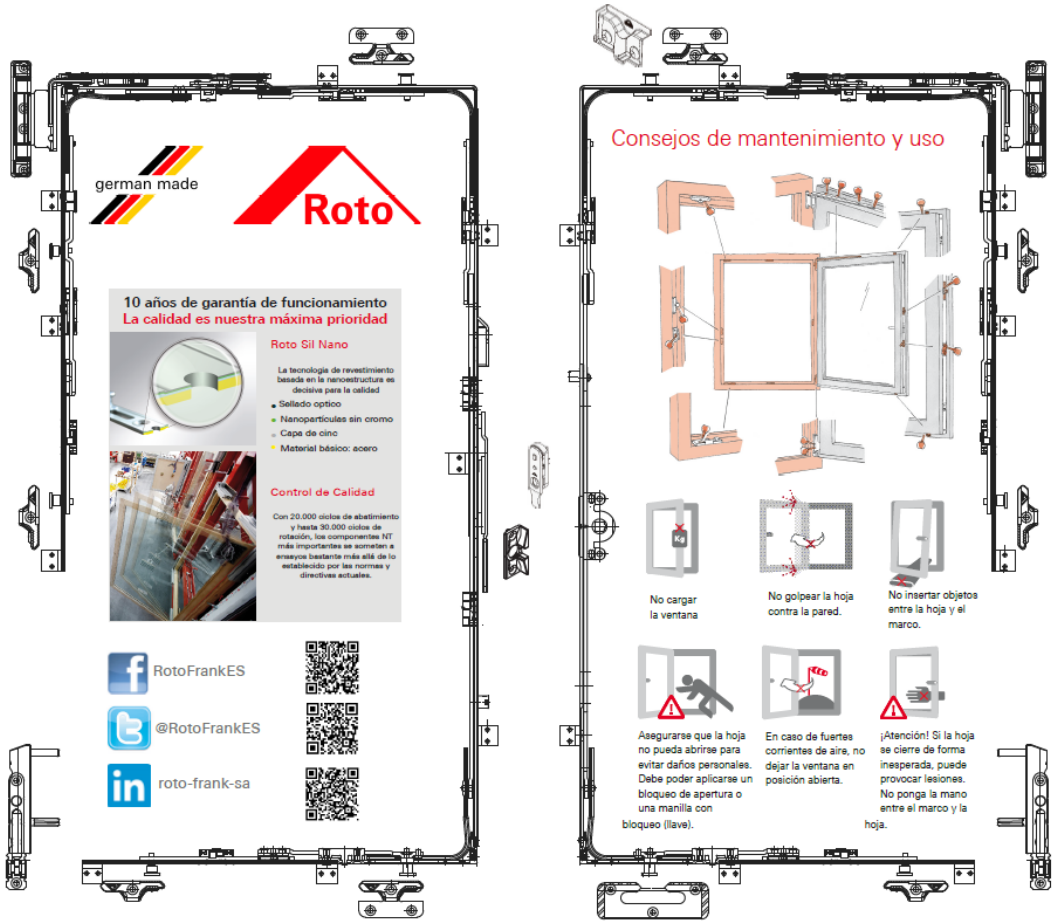

Roto NT

1 - Cerradero de Basculación

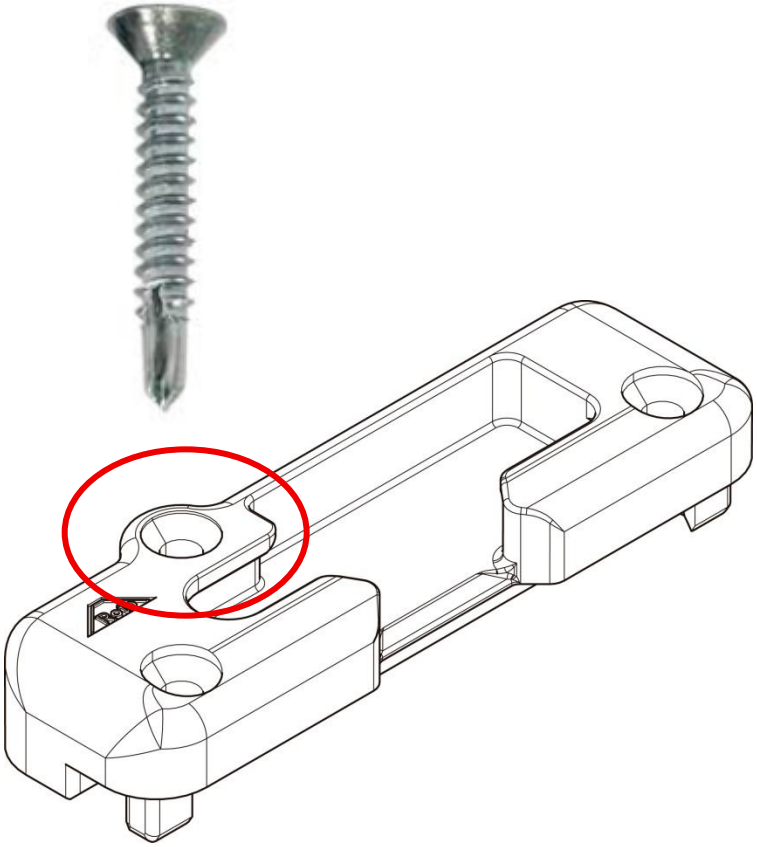

- Seguridad Básica
- Siempre parte inferior del marco
- Atornillado al refuerzo en 1/3

Roto NT

2 - Mecanismo Falsa Maniobra

- Pieza Duo función

  1) Evita el movimiento de la manilla posición practicable para evitar descuelgues involuntarios

  2) Elevador de la hoja en la activa aportando mayor durabilidad en los ciclos de apertura

- No guarda mano

Roto NT

3 - Compás

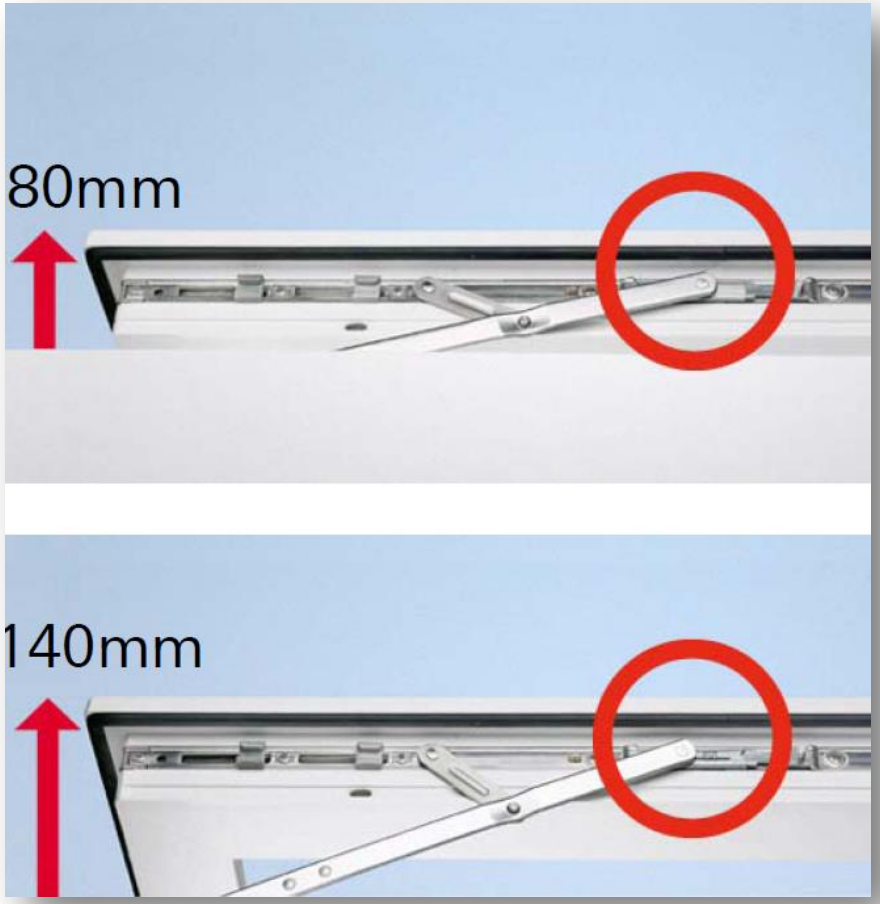

- Posición oscilo estándar 140 mm de apertura (opción 80mm de manera fácil a partir de 411mm de canal de herraje)
- Seguro contra corrientes estándar en posición oscilo

Roto NT

4 - Microventilación

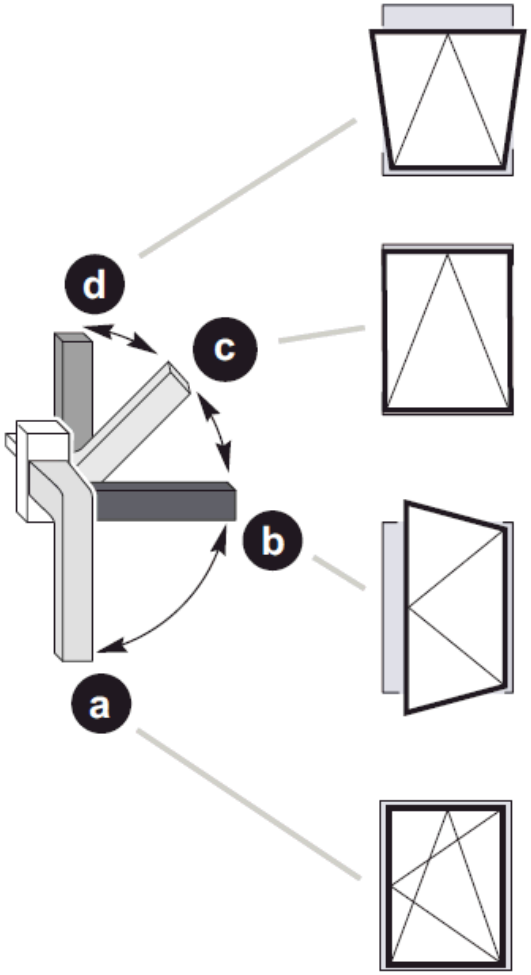

Posiciones de apertura

a) Girar la manilla hacia abajo, la ventana está cerrada.

b) Girar la manilla a su posición central, la ventana está des-bloqueada y la hoja puede abrirse completamente, practicable.

c) MICROVENTILACIÓN, girar la manilla 45º hacia arriba, la ventana está en microventilación.

d) Girar la manilla hacia arriba, la ventana está desbloqueada y puede oscilar.

Cumple con el CTE (DB HS 3)

13.3 Exigencia básica HS 3: Calidad del aire interior

1 Los *edificios* dispondrán de medios para que sus *recintos* se puedan ventilar adecuadamente, eliminando los contaminantes que se produzcan de forma habitual durante el uso normal de los edificios, de forma que se aporte un caudal suficiente de aire exterior y se garantice la extracción y expulsión del aire viciado por los contaminantes.

2 Para limitar el riesgo de contaminación del aire interior de los edificios y del entorno exterior en fachadas y patios, la evacuación de productos de combustión de las instalaciones térmicas se producirá, con carácter general, por la cubierta del edificio, con independencia del tipo de combustible y del aparato que se utilice, de acuerdo con la reglamentación específica sobre instalaciones térmicas.

Roto NT

4 - Microventilación

- Apertura de la hoja entre 3 y 6mm
- Aplicable derecha e izquierda
- Una sola pieza
- Fácil montaje
- Dispositivo según perfil
- Posibilidad de montaje en fabricación y obra
- Sistema oculto en el marco

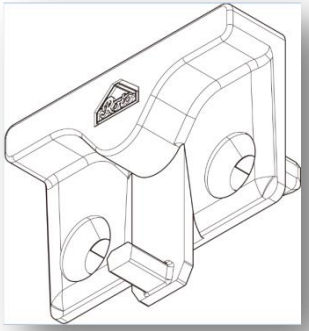

Roto NT

5 - Ángulo con punto de cierre

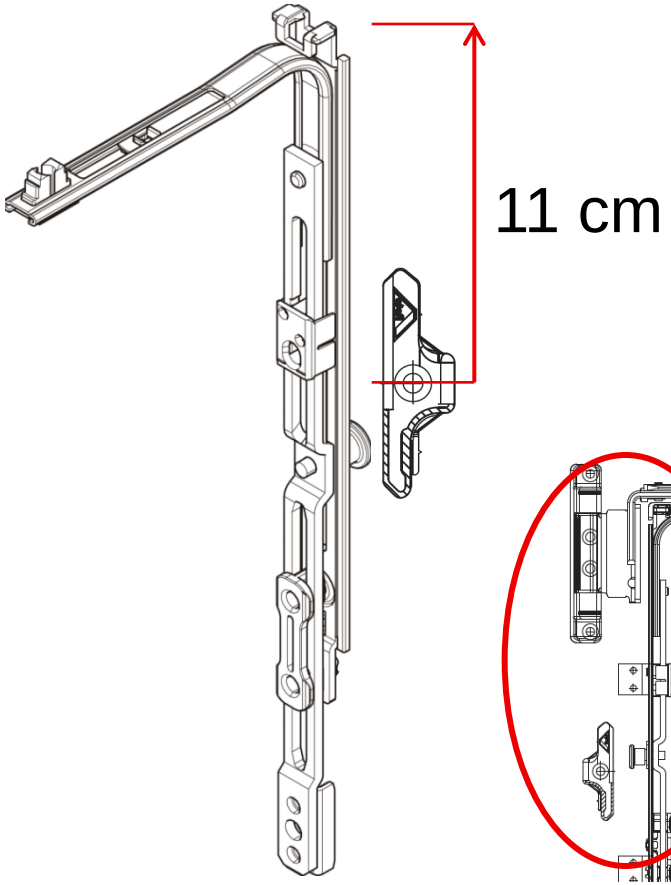

- Punto de cierre estándar a 11 cm en la zona más crítica de la ventana (zona compás)
- Mejora seguridad y estanqueidad

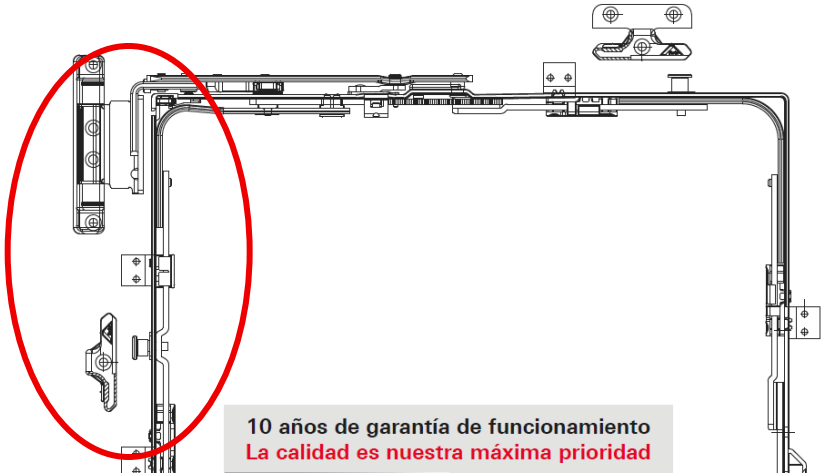

Roto NT

6 - Cremona 2º hoja

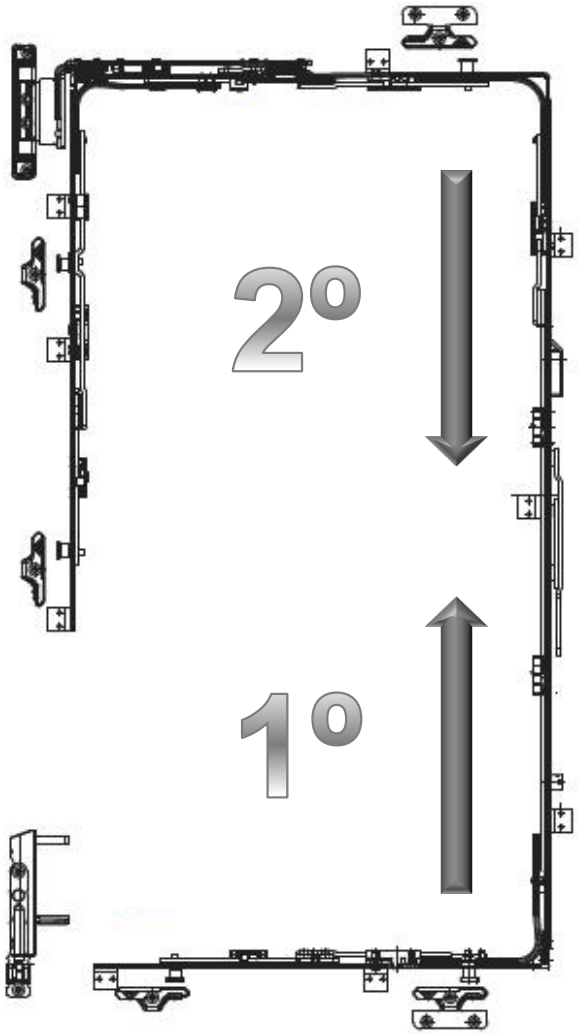

- 2 secuencias de accionamiento que suaviza el movimiento de la apertura de la segunda hoja
  1. Primero se acciona la parte inferior
  2. Segundo la parte superior
- Con sistemas perimetrales, seguridad RC2 y grandes dimensiones facilita su movimiento
- Mayor confort del cliente final

Roto NT

7 - Bulones

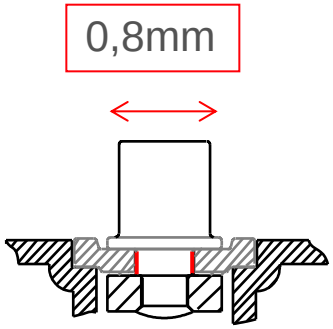

Regulación Bulón E Regulación presión lateral de +/- 0,8mm

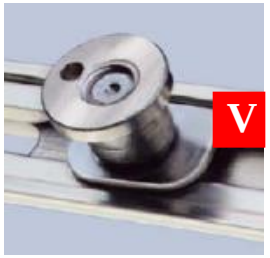

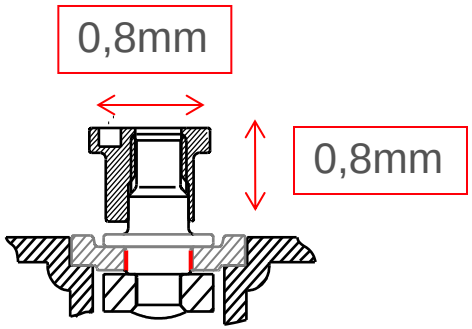

Regulación Bulón V Regulación presión lateral y altura de +/- 0,8mm

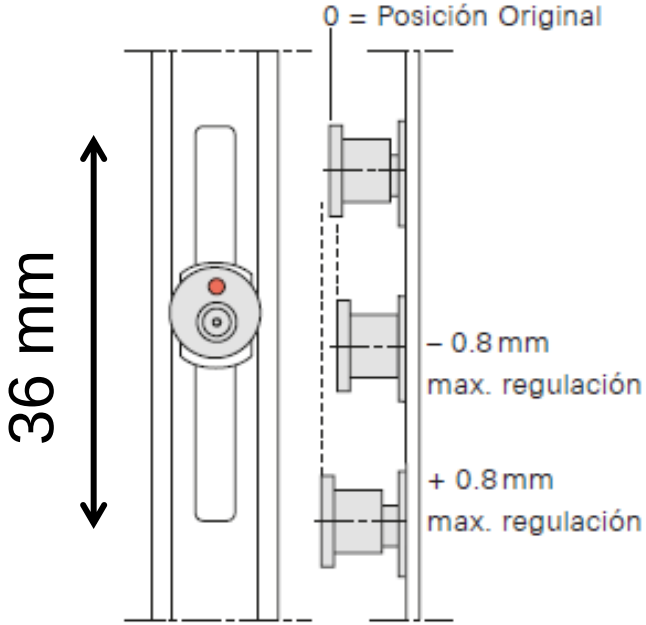

Roto NT

8 - Manillas Roto

- Amplia variedad de manillas adaptadas a las mas alta exigencias del mercado.

Roto Samba

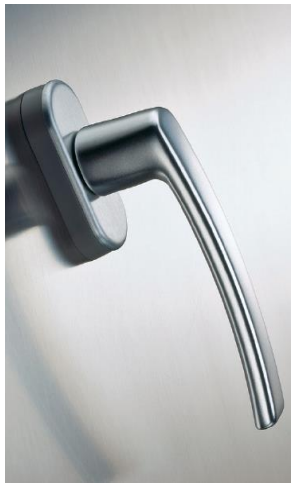

RotoLine

RotoSwing

german made

Roto

		Ventana															Balconera				Patio								Door					Quita y Pon
		Estandar			Secustik			Pulsador			Con Llave			TF Apertura Lógica			Manilla +Manilla		Manilla +M.Plana		Patio Z			Patio S			Patio Life	Patio Lift	Patio 6080	Manilla +Manilla	Manilla +M.Plana	Manilla +Pomo	Manilla 1 Cara	Manilla Placa Ciega	*Manilla siempre Blanca, el color lo marca la roseta
	Cuadradillo	30/32 mm	35/37 mm	40/43 mm	30/32 mm	35/37 mm	40/43 mm	30/32 mm	35/37 mm	40/43 mm	30/32 mm	35/37 mm	40/43 mm	32 mm	37 mm	43 mm	100 mm	127 mm	100 mm	127 mm	35 mm	40 mm	43 mm	35 mm	40 mm	43 mm	150 mm	40 mm	35 mm	130 mm	130 mm	130 mm	80 mm	130 mm	
Roto Line	Blanco R07.2	✓	✓	✓	✓	✓	✓	✓	✓	✗	✓	✓	✗	✓	✓	✓	✓	✗	✓	✗	✓	✓	✗	✓	✗	✓	✓	✓	✓	✓	✓	✓	✓	✓	✓
	Plata R01.1	✓	✓	✓	✓	✓	✓	✓	✓	✗	✓	✓	✗	✓	✓	✓	✓	✗	✓	✗	✓	✓	✗	✓	✗	✓	✓	✓	✓	✓	✓	✓	✓	✓	✓
	Titan R01.3	✓	✓	✓	✓	✓	✓	✓	✓	✗	✓	✓	✗	✓	✗	✓	✓	✗	✓	✗	✓	✓	✗	✓	✗	✓	✓	✗	✓	✓	✗	✓	✓	✗	✓
	Bronce R05.3	✓	✓	✓	✓	✓	✓	✓	✓	✗	✓	✓	✗	✗	✗	✗	✓	✗	✓	✗	✓	✓	✗	✓	✗	✓	✓	✗	✓	✗	✗	✗	✗	✗	✓
	Dorado R03.1	✓	✓	✓	✗	✗	✗	✓	✓	✗	✓	✓	✗	✓	✗	✓	✓	✗	✓	✗	✗	✗	✗	✗	✗	✗	✓	✗	✓	✓	✓	✓	✓	✓	✓
	Marron R04.1	✓	✓	✓	✓	✓	✓	✓	✓	✗	✓	✓	✗	✗	✓	✓	✓	✗	✓	✗	✓	✓	✗	✓	✗	✓	✗	✗	✓	✓	✗	✓	✓	✓	✓
	Negro R06.2	✗	✗	✗	✓	✓	✗	✗	✗	✗	✗	✗	✗	✗	✗	✓	✗	✗	✗	✗	✗	✗	✗	✗	✗	✓	✗	✓	✗	✓	✓	✓	✓	✗	✗
Roto Swing	Blanco R07.2	✓	✓	✓	✓	✓	✓	✓	✓	✓	✓	✓	✓	✓	✓	✓	✓	✓	✓	✓	✓	✓	✓	✓	✓	✓	✓	✗	✗	✗	✗	✗	✗	✗	✗
	Plata R01.1	✓	✓	✓	✓	✓	✓	✓	✓	✓	✓	✓	✓	✓	✓	✓	✓	✓	✓	✓	✓	✓	✓	✓	✓	✓	✓	✗	✗	✗	✗	✗	✗	✗	✗
	Titan R01.3	✓	✓	✓	✓	✓	✓	✓	✓	✓	✓	✓	✓	✓	✓	✓	✓	✓	✓	✓	✗	✗	✗	✗	✗	✗	✗	✗	✗	✗	✗	✗	✗	✗	✗
	Bronce R05.3	✗	✓	✓	✗	✓	✓	✗	✓	✓	✗	✓	✓	✗	✓	✓	✗	✗	✗	✗	✓	✓	✓	✓	✓	✓	✓	✗	✗	✗	✗	✗	✗	✗	✗
	Dorado R03.1	✗	✓	✓	✗	✓	✓	✗	✓	✓	✗	✓	✓	✗	✓	✓	✗	✗	✗	✗	✗	✗	✗	✗	✗	✗	✗	✗	✗	✗	✗	✗	✗	✗	✗
	Marron R04.1	✗	✓	✓	✗	✓	✓	✗	✓	✓	✗	✓	✓	✗	✓	✓	✗	✗	✗	✗	✗	✗	✓	✗	✗	✗	✗	✗	✗	✗	✗	✗	✗	✗	✗
	Negro R06.2	✗	✗	✗	✗	✗	✗	✗	✗	✗	✗	✗	✗	✗	✗	✗	✗	✗	✗	✗	✗	✗	✗	✗	✗	✗	✗	✗	✗	✗	✗	✗	✗	✗	✗
Roto Samba	Blanco R07.2	✓	✓	✓	✓	✓	✓	✓	✓	✓	✓	✓	✓	✓	✓	✓	✗	✓	✗	✓	✗	✗	✗	✗	✗	✗	✗	✗	✗	✗	✗	✗	✗	✗	✗
	Plata R01.1	✓	✓	✓	✓	✓	✓	✓	✓	✓	✓	✓	✓	✓	✓	✓	✗	✓	✗	✓	✗	✗	✗	✗	✗	✗	✗	✗	✗	✗	✗	✗	✗	✗	✗
	Titan R01.3	✓	✓	✓	✓	✓	✓	✓	✓	✓	✓	✓	✓	✓	✓	✓	✗	✓	✗	✓	✗	✗	✗	✗	✗	✗	✗	✗	✗	✗	✗	✗	✗	✗	✗
	Bronce R05.3	✗	✗	✗	✗	✗	✗	✗	✗	✗	✗	✗	✗	✗	✗	✗	✗	✗	✗	✗	✗	✗	✗	✗	✗	✗	✗	✗	✗	✗	✗	✗	✗	✗	✗
	Dorado R03.1	✓	✓	✓	✓	✓	✓	✓	✓	✓	✓	✓	✓	✓	✓	✓	✗	✓	✗	✓	✗	✗	✗	✗	✗	✗	✗	✗	✗	✗	✗	✗	✗	✗	✗
	Marron R04.1	✓	✓	✓	✓	✓	✓	✓	✓	✓	✓	✓	✓	✓	✓	✓	✗	✓	✗	✓	✗	✗	✗	✗	✗	✗	✗	✗	✗	✗	✗	✗	✗	✗	✗
	Negro R06.2	✗	✗	✗	✗	✗	✗	✗	✗	✗	✗	✗	✗	✗	✗	✗	✗	✗	✗	✗	✗	✗	✗	✗	✗	✗	✗	✗	✗	✗	✗	✗	✗	✗	✗

✓ Combinación Posible

✗ Combinación No Posible

Material en Stock

Roto NT

9 - Manilla Secustik

- Nuestras manillas de seguridad y con llave están disponibles en nuestros modelos

- Todas ellas están disponibles en la versión Secustik®, mecanismo que aporta un plus de seguridad a su ventana

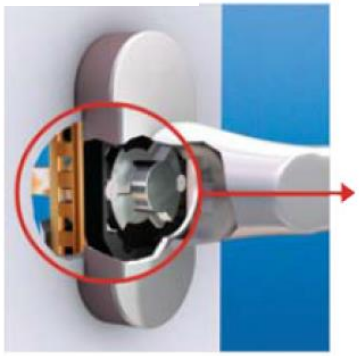

Secustik®

Roto NT

10 – Bisagra

- Peso estándar de 100 (opción a 130 Kg)

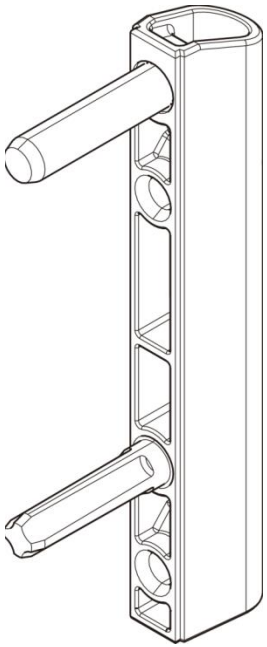

- PVC

- PVC y Alu C16

Roto NT

11 - Limitador de Apertura

- Parte integrante del soporte compás
- Incorpora un suplemento plástico para reducir el desgaste por uso
- Frena los movimientos rápidos de la hoja

Roto NT

12 - Conexión Clip&Fit

- Acoplamiento entre piezas sin uso de tornillos ni ningún elemento de sujeción
- Montaje exacto en las posiciones de acoplamiento
- Total seguridad de funcionamiento

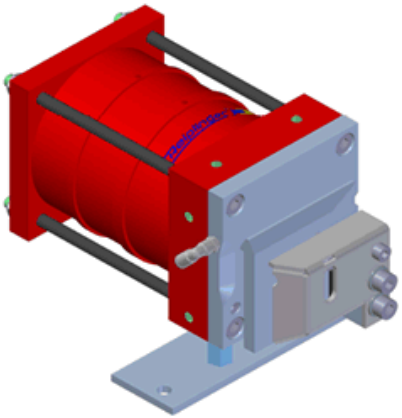

Roto NT

13 – Cerradero Base

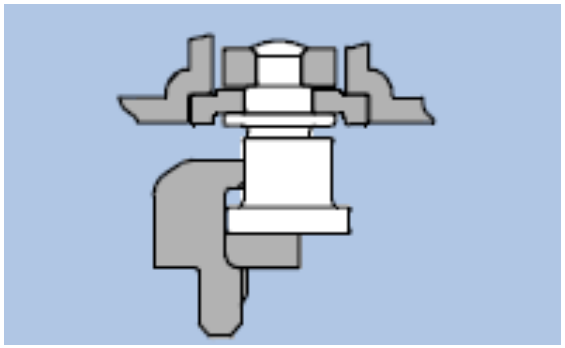

- Seguridad básica Plus (Cerradero estándar + Bulón V)

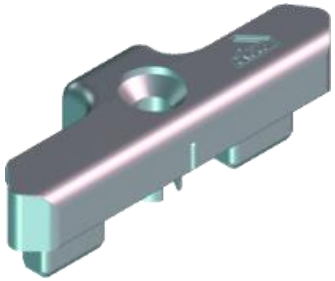

Roto NT

14 – Cerradero Seguridad

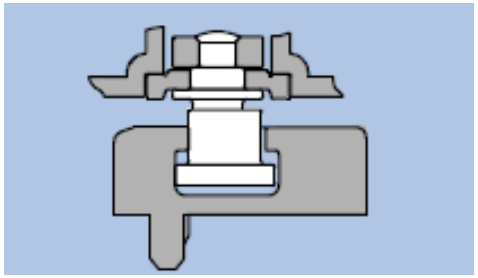

- Seguridad RC1 – RC2
- Cerradero compacto sin base de plástico (competidores con base de plástico)

Roto NT

15 – Bulon de Seguridad V

- Bulón reforzado en su base para una mayor resistencia

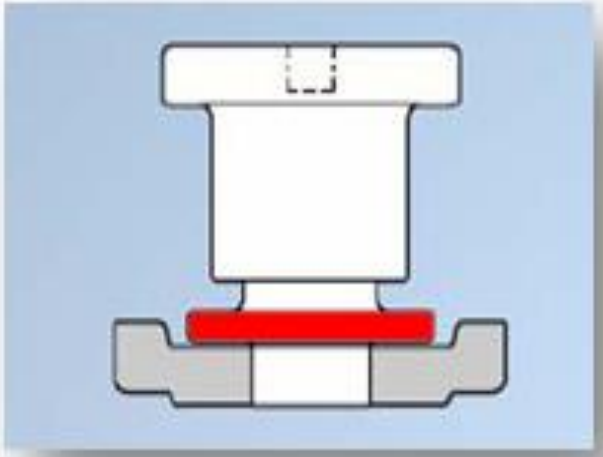

Roto NT
Designo

- Ventanas practicables y oscilo-batientes
- Peso de la hoja de 100 a 150 Kg
- Ángulo de apertura de ventana máximo de 100º
- Equipamiento de serie con limitador de apertura abatible y seguro contra corrientes de aire
- Montaje fácil y rápido

Roto NT
Seguridad

1. Un hogar seguro.

En función del tipo de apertura y zona de la casa donde vayan colocadas las ventanas, es donde podemos añadir niveles de seguridad, en el vidrio, en el montaje de las ventanas, y en los tipos de herrajes (RC1_2_3).

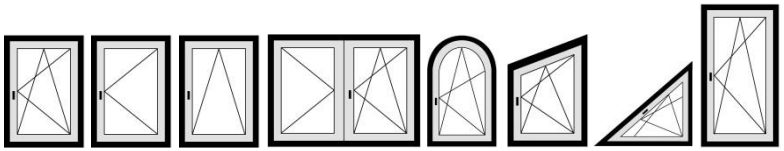

Roto NT

Seguridad

Clases de Resistencia	Tipo de Delincuente	Tipo de Delincuente	Riesgo
RC1	El ladrón ocasional intenta entrar utilizando herramientas pequeñas y sencillas y la violencia física como patadas, embestidas con el hombro, elevación, arrancamiento. El ladrón normalmente desconoce el posible botín y el riesgo que está dispuesto a asumir es bajo.	Delincuente Ocasional	bajo
RC2	El ladrón ocasional además intenta entrar utilizando herramientas sencillas como por ejemplo destornilladores, alicates, cuñas y pequeñas sierras manuales para atacar rejas y bisagras visibles. El ladrón normalmente desconoce el posible botín y el riesgo que está dispuesto a asumir es bajo.	Delincuente Ocasional	medio
RC3	El ladrón trata de entrar utilizando una barra de uña, un destornillador adicional y herramientas manuales como un pequeño martillo, punzones y un taladro mecánico. El ladrón normalmente desconoce el posible botín y el riesgo que está dispuesto a asumir es medio.	Delincuente Normal	medio

Roto NT

Tilt First

TiltFirst

(„Accionamiento y giro")

1 Desbloqueo

2 Accionamiento

Roto NT
Confort

- Apertura y cierre de la ventana sin esfuerzo
- Apto para personas con movilidad reducida
- La manilla 'Confort' esta situada de forma horizontal en la parte inferior de la ventana. Pensado para que sea fácil llegar, incluso cuando se esta sentado. También es más largo que una manilla estándar para facilitar su accionamiento..

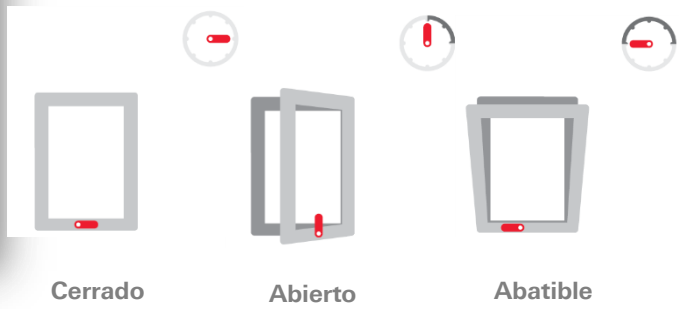

Roto NT

Roto E-Tec Drive

- Totalmente oculto integrado en el herraje
- Apto para combinación con sensores inteligentes, temporizadores o sistemas BUS
- La acción de abatir y bloquear las ventanas se convierte en un movimiento completamente automático
- Evitar formación de moho y permite ahorrar en gastos de climatización
- Accionamiento manual de la ventana siempre es posible
- Apto para ventanas TiltFirst o abatibles con un peso de hoja de hasta 100 kg

Roto NT
Regulaciones

- Regulación Soporte Compás

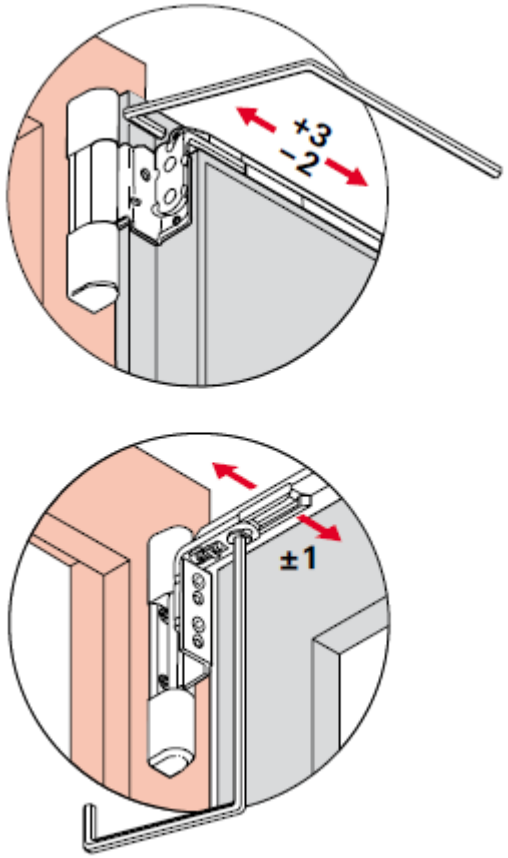

- Regulación Pernio

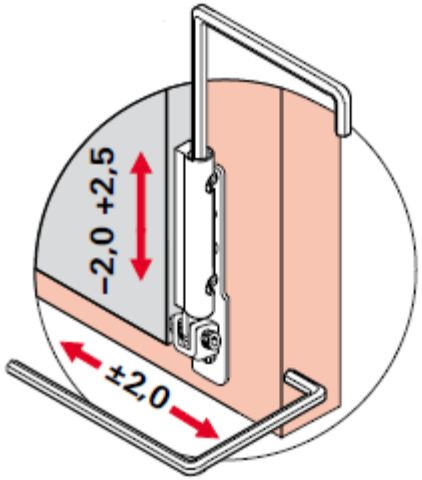

Roto NT

Regulaciones

Mantenimiento y Uso

Instrucciones de uso y seguridad

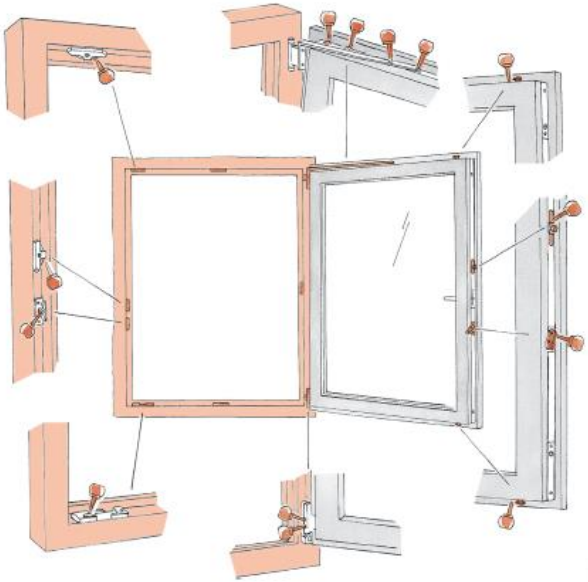

Modo correcto de uso:

Evitar la falsa maniobra:

No cargar excesivamente la ventana

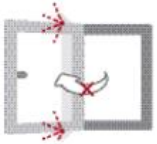

No golpear la hoja contra la pared.

No insertar objetos entre la hoja y el marco.

Asegurarse que la hoja no pueda abrirse para evitar daños personales. Debe poder aplicarse un bloqueo de apertura o una manilla con bloqueo (llave).

En caso de fuertes corrientes de aire, no dejar la ventana en posición abierta.

¡Atención! Si la hoja se cierre de forma inesperada, puede provocar lesiones. No ponga la mano entre el marco y la hoja.

Roto NT

Campos Aplicación

Campo de aplicación

Ancho de hoja (FFB) ..... 320 – 1600 mm
Altura de hoja (FFH) ..... 280 – 2400 mm
Peso de hoja .....máx. 100 kg

Seguridad WK1

Ancho de hoja (FFB) ..... 320 – 1400 mm
Altura de hoja (FFH) ..... 280 – 2400 mm
Peso de hoja .....máx. 100 kg

Peso del cristal ..... 25 kg / m²

Seguridad WK2

Ancho de hoja (FFB) ..... 400 – 1300 mm
Altura de hoja (FFH) ..... 490 – 2400 mm
Peso de hoja .....máx. 100 kg

Peso del cristal ..... 32 kg / m²

Atención:

Bisagra angular de canal A: Peso de hoja > 80 kg con 2 tornillos en el solape.

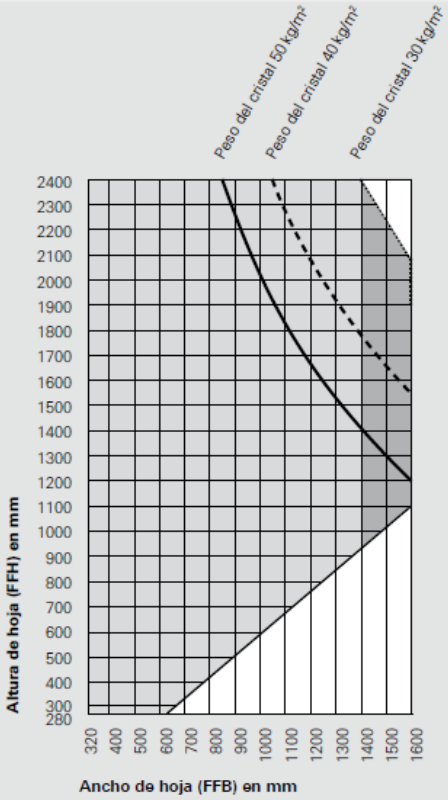

30 kg/m² (≙ 12 mm Espesor del cristal)
40 kg/m² (≙ 16 mm Espesor del cristal)
50 kg/m² (≙ 20 mm Espesor del cristal)

= Necesario segundo compás

= Campo de aplicación inadmisible

1 mm / m² Espesor del cristal = 2,5 kg

Roto NT

Catálogo General NT / PVC

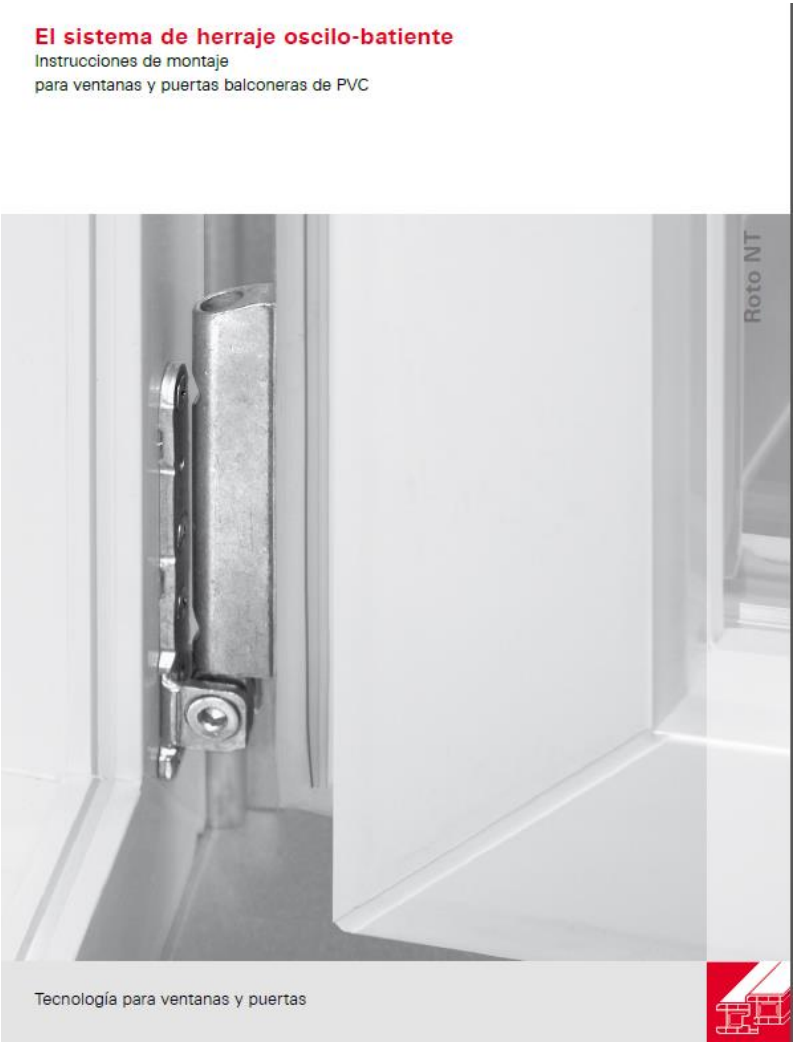

Roto NT

Catálogo General NT / ALU_C16

Guía Rápida Roto NT – Kits NT Alu

El sistema de herraje oscilobatiente más vendido en el mundo para ventanas y puertas balconeras

Instrucciones de Instalación, Mantenimiento y Operación para perfiles de aluminio con canal de herraje de 16 mm

Roto NT

Familia de Producto Roto Frank

Cliente:

Fecha:

Grupo Familia	Desripcion	Desripcion
1	Elect. building mat.	Motores E-tec Drive
2	Production tools	Plantillas (Sin descuento)
4	NT-Rest	Ventana PVC,Madera,C-16
5	Compact-S	Sistema Compact S (No España)
9	GT	Sistema Roto GT (No España)
11	Centro 101	Ventana PVC,Madera,C-16
12	NT-concealed DES/V/R	Ventana PVC,Madera,C-16
14	Centro 101 Acc.	Ventana PVC,Madera,C-16
16	Handles ROL / RSA	Manillas Samba
17	Handles ROL / RSW	Manillas Rotoline/Swing
18	Centro 101 SH	Ventana PVC,Madera,C-16
19	Centro 101 FrchWind.	Ventana PVC,Madera,C-16
20	NT Standard	Ventana PVC,Madera,C-16
24	Patio150 Wood+uPVC	Osciloparalela PVC,Madera,C-16
25	Patio6000	Plegable Patio 6080
26	Patio150 Alu	Osciloparalela Aluminio
27	Alu200/500 Standard	ALU 540
28	Alu200/500 Acc.	ALU 540
2A	Patio Life	Patio Life Madera,Rehau,Veka
2B	Patio Elevadora	Elevadora HS Hautau
2C	Patio tilt and slide	Osciloparalela PVC,Madera,C-16
2D	Patio PS	Osciloparalela Semiautomatica PS (No España)
2E	Patio Lift	Elevadora Patio Lift
3A	ALU Special Acc.	ALU 540 C-Europeo
3D	ALU Special Customer	ALU (Inox,Dorado,Ral Especial)
3E	Alu NT	NT Alu C/16
3F	Alu T300	Alu T300 C-Europeo
3G	Alu T600	ALU T600/Designo C-Europeo
40	DoorLine HTB PS	Bisagra Door PS23-27
41	FENTRO	Mallorquinas Fentro
42	DoorSafe MVZ	Cerraduras-Cerraderos Door
44	DoorBase Narrow case	Cerraduras 1 punto Door
47	DoorLine HTB	Bisagra Door HTB 90-108
48	DoorSafe MVD	Cerraduras Puerta H (manilla)
49	DoorPlus Handle	Manillas Puerta
50	DoorPlus Cylinder	Cilindros Puerta
4A	C500 C, C600 C	Cerraduras Puerta C (cilindro)
4B	H600 C	Cerraduras Puerta H (manilla)
4C	P600, P650	Puerta Antipanico/Salida Emergencia
50	DoorPlus Cylinder	Cilindros Puerta
56	Haustürbänder RGB	Bisagras BKV (PB10,ATB..)
57	Türschwellen RGB	Soleras BKV
58	Verglasungsklötze RG	Calzos-Tacos soldar BKV
61	Miscellaneous	Varios (Geze..)
90	In-Line Sliding	Corredera In line PVC/Alu
91	Outward Opening	Apertura Exterior

Página 1

Roto NT

Documentación Marketing

Buzoneo

Ventanas con Valor añadido

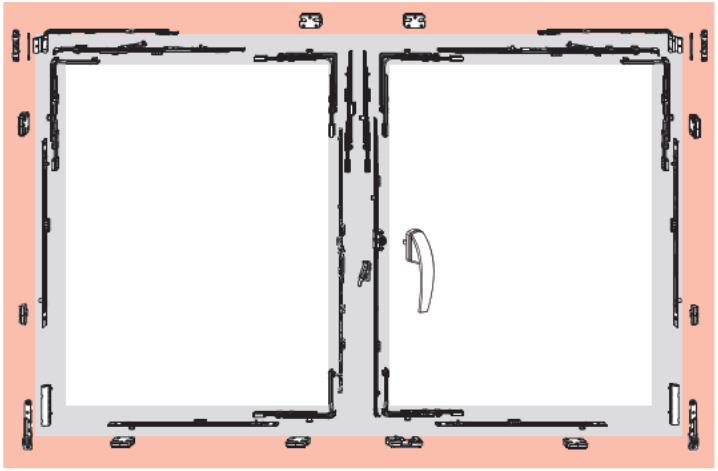

Que le aporta una ventana con valor añadido?

Descubra mucho más en
www.roto-frank.es

¿Por qué elegir VENTANAS DE PVC?

Cada día más personas escogen ventanas de PVC para sus hogares debido a las enormes ventajas que ofrecen respecto a otros materiales. El PVC tiene una **vida útil de 60 años**, es un excelente **aislante térmico y acústico,** es **impermeable** al agua, es ligero y resistente, y además no requiere mantenimiento.

Además es un **producto ecológico**, ya que está compuesto por sal en un 57%, puede ser completamente reciclado, y debido a su capacidad aislante ayuda a reducir las emisiones de CO_2 causantes del efecto invernadero.

Una ventana de PVC está dotada de refuerzos y herrajes Roto Frank lo que la convierte en una **ventana segura,** gracias a su herraje perimetral, llegando a valores muy por encima de los establecido en el mercado.

Silencio es Confort. Con ventanas de alta calidad unidas a vidrios adecuados, puede reducir el ruido exterior hasta en 32 veces (50dB)

Por una **vida sin fronteras**. Las ventanas de PVC están pensadas para facilitar el día a día a las personas con movilidad reducida. Ofrecen un amplio abanico de soluciones vinculantes con domótica y accesibilidad

Las ventanas de PVC protegen del calor, del frio de la lluvia y del viento creando un clima confortable en nuestro hogar independientemente de la climatología exterior.

El PVC, como material, tiene una **vida útil de 60 años** que unido a la calidad de los herrajes Roto Frank es posible garantizar un correcto funcionamiento de estos durante 10 años.

Ahorro energético. La tecnología de las ventanas de PVC, unidas a un vidrio adecuado y el herraje de Roto Frank, pueden suponer un ahorro de hasta el 70% de nuestro consumo de energía.

Las ventanas van mucho más alla. **Aportan diseño y confort** a su hogar. Gracias a elementos como la manilla Roto Swing , o bisagras ocultas, Roto Designo, aporte un plus de diseño a su hogar.

Descubra mucho más en
www.roto-frank.es

Distribuidor de

Roto NT

Documentación Marketing

Valor Añadido

Roto NT

Documentación Marketing

Soluciones Adaptadas

Roto NT

Documentación Marketing

Garantía y Superficie NT

10 años de garantía
para la ventana estándar Roto NT

Condiciones de garantía y plazo de garantía

Roto asume una garantía de diez años sobre las piezas de herrajes destinadas a la ventana estándar Roto NT, pero sólo para los fabricantes de ventanas que hayan incorporado piezas de herrajes de Roto en las ventanas de su propia producción. Todos los grupos de personas restantes quedan excluidos de la garantía.

La garantía sólo se aplicará a aquellas piezas de herrajes que el beneficiario de la garantía haya adquirido a partir del 1 de enero de 2008; siendo determinante el día del cierre de contrato con su vendedor. El plazo de garantía de 10 años comienza con el día de la compra.

La garantía también cubre exclusivamente la aptitud para el funcionamiento de las piezas de herrajes. Ello no incluye el desgaste natural ni el deterioro del diseño y la confortabilidad que no impliquen pérdidas funcionales.

La garantía sólo se concede bajo los siguientes requisitos: un montaje adecuado de forma demostrable conforme a lo establecido en las "Instrucciones de montaje de Roto" y el mantenimiento demostrable conforme a lo establecido en las "Instrucciones para el mantenimiento de Roto". Además también deberá poder demostrarse que se ha manejado el producto de forma adecuada y conforme a lo prescrito.

Se excluyen de la garantía los componentes electrónicos y magnéticos. De la garantía se excluyen además aquellas piezas de herrajes que se hayan montado en las puertas peatonales del sector público o industrial o que se utilizan para aplicaciones industriales. Quedan excluidos además aquellos daños provocados por la intervención de terceros.

Derechos de garantía

En caso de aplicación de la garantía, Roto suministrará una pieza de repuesto con el mismo valor funcional que la pieza de herraje defectuosa, pero no correrá con los gastos de envío ni realizará el montaje. Quedan excluidos los derechos de reparación y de indemnización por daños y perjuicios.

Los derechos legales de los beneficiarios de esta garantía frente a su vendedor no quedan limitados por esta garantía.

La ventana Roto NT estándar incluye:

- ventanas rectangulares de una y dos hojas con hojas practicables y oscilobatientes
- con perfiles de madera, PVC y aluminio
- con los lados de bisagra A, E5, K, R, V y Designo
- con cremonas estándar, para segunda hoja, de doble acción y practicables
- con manillas RotoLine y DecoLine
- incl. las ventanas antirrobo con cerraderos ZnDG / de acero
- sin accionamientos eléctricos y componentes electrónicos
- sin los accesorios compás de canal y compás de fijación
- de realización técnica en el marco de los "Diagramas de aplicación e instrucciones de montaje de Roto"

Roto Frank AG

Stuttgarter Straße 145 – 149
70771 Leinfelden-Echterdingen
Germany
Teléfono +49 711 7598-0
Telefax +49 711 7598-253
info@roto-frank.com
www.roto-frank.com

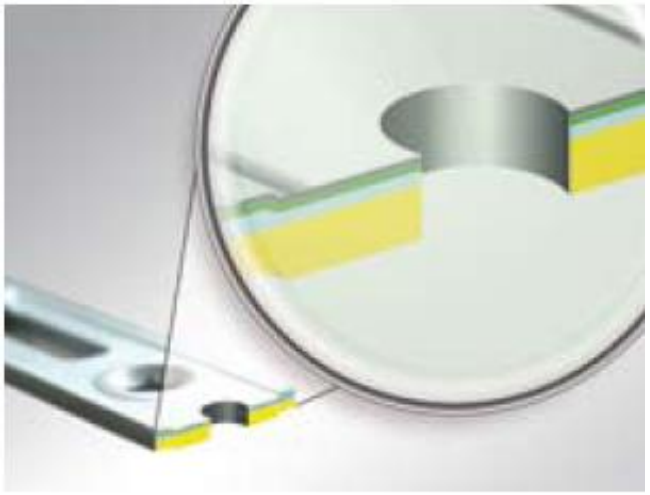

La tecnología de revestimiento basada en la nanoestructura es decisiva para la calidad

- Sellado óptico
- Nanopartículas y pasivación sin cromo VI
- Capa de cinc
- Material básico: acero

Muchas gracias por su atención…

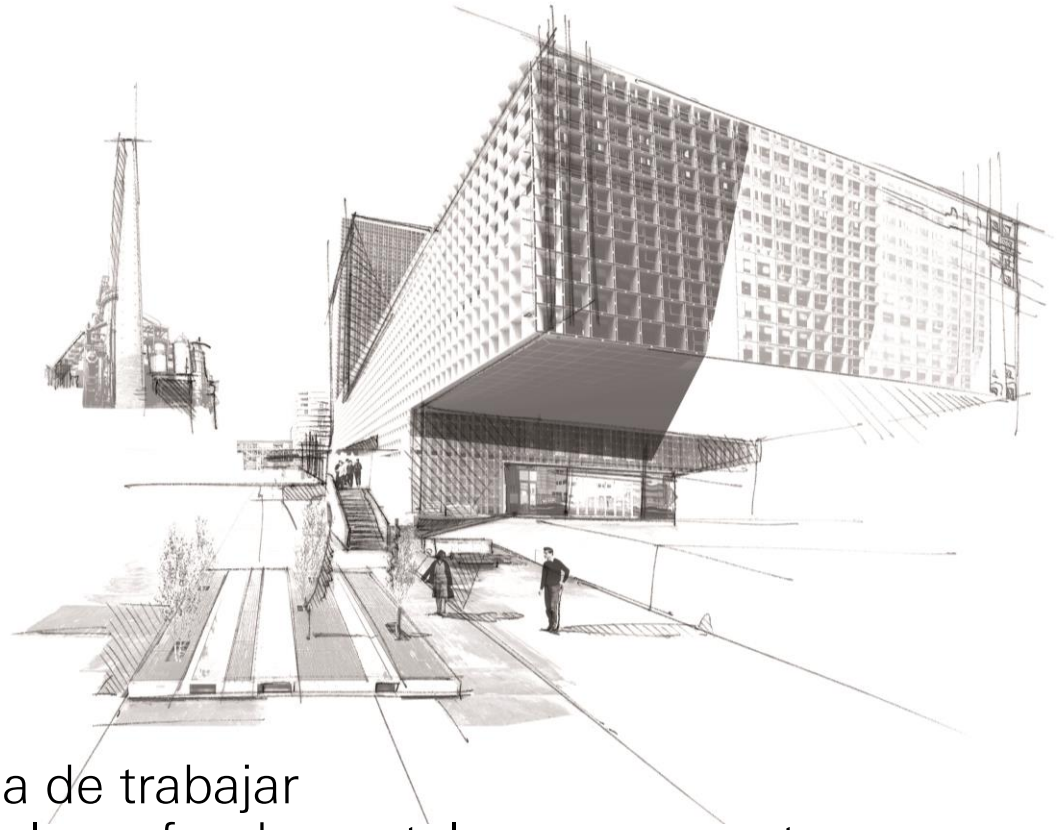

"Nuestra forma de trabajar
se rige por 3 valores fundamentales para nosotros,

la Confianza, la Pasión por lo que hacemos y el Trabajo bien hecho"